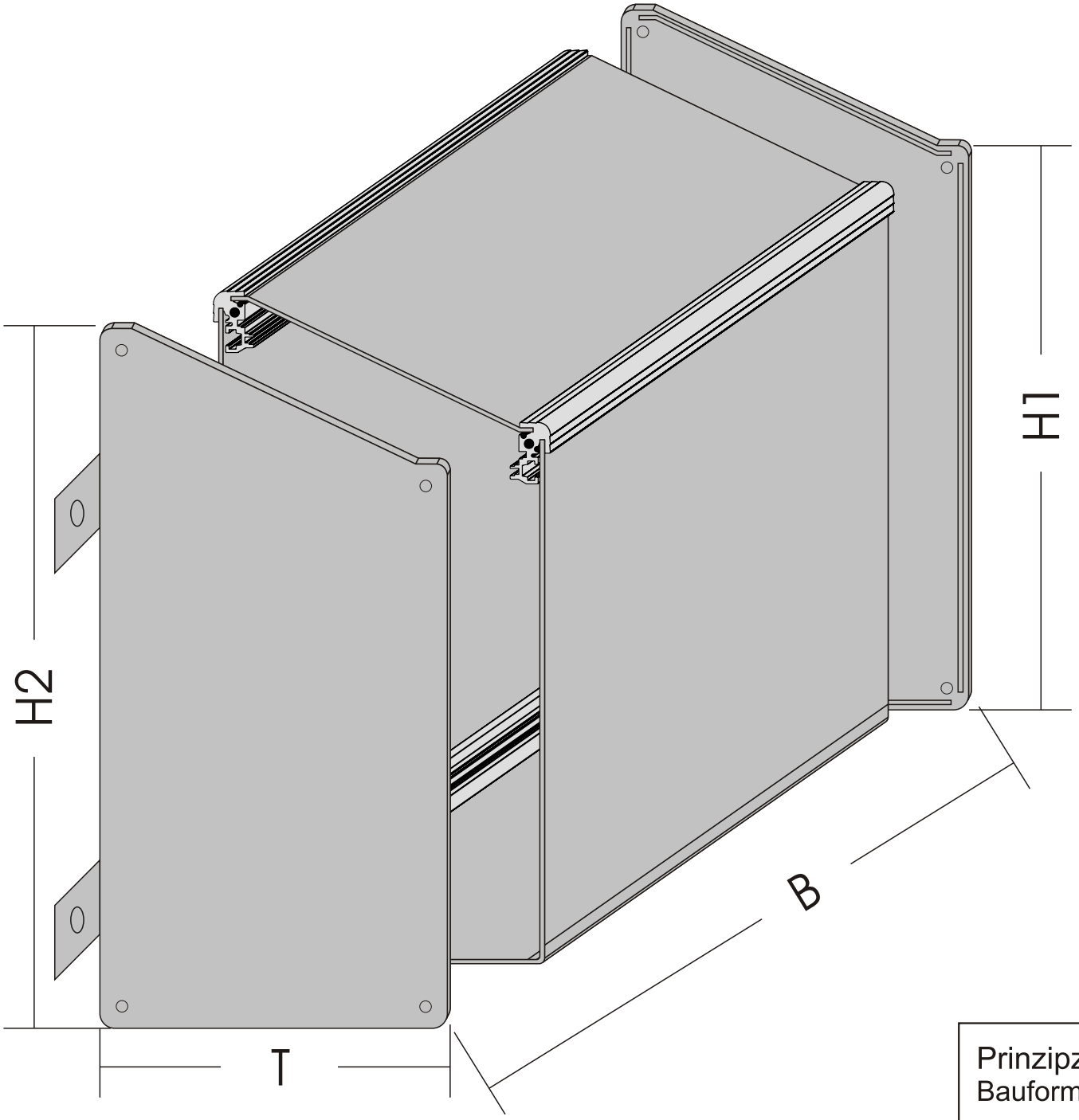

RICHARD WÖHR® GMBH

www.Prioline.de

Prinzipzeichnung **PRIO**line
Bauform: Wandgehäuse Form VII

1/2

Seitenblech links

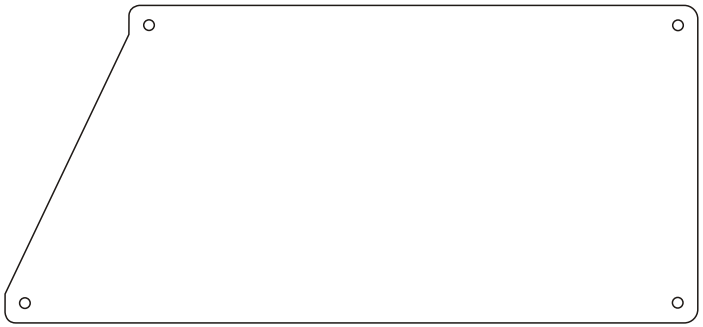

Seitenblech rechts

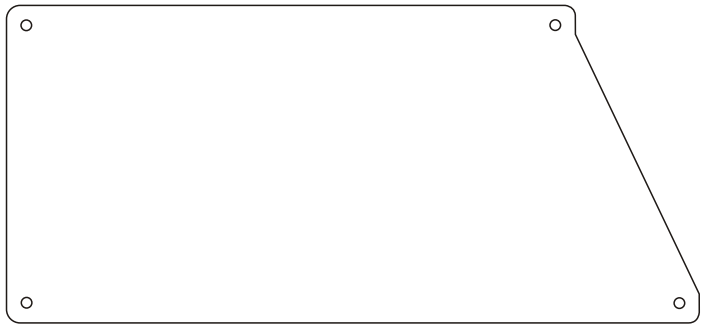

RICHARD WÖHR® GMBH

Deckblech vorne

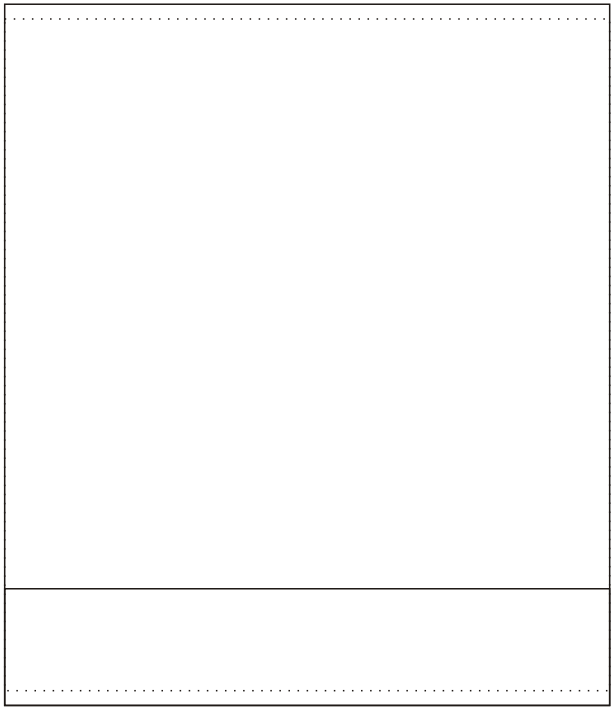

Frontplatte

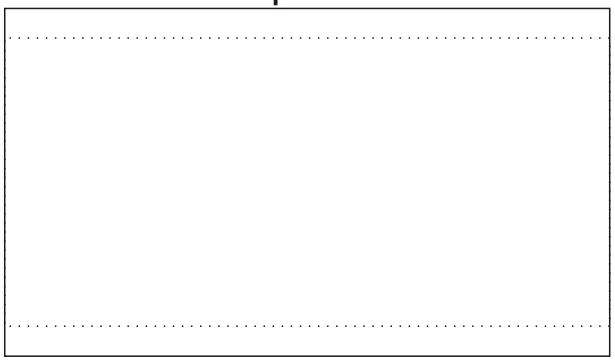

Bodenplatte

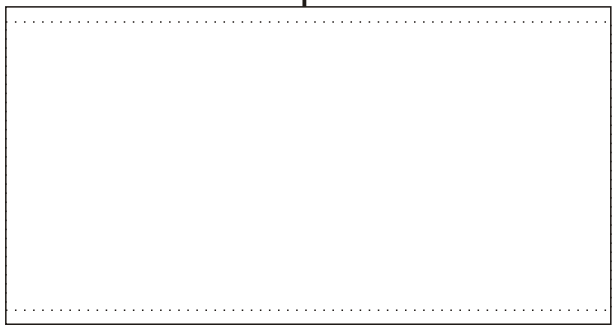

www.Prioline.de

Bitte zeichnen Sie die gewünschte mechanische Bearbeitung ein und senden Sie uns dieses Blatt mit Ihrer Anfrage/Bestellung zu.
Bitte vergessen Sie nicht, die gewünschte Oberfläche anzugeben.

z.B. ☐ natur eloxiert (Schnittkanten blank)
☐ chromatiert, lackiert RAL7035 Lichtgrau Struktur
☐ _____

Prinzipzeichnung **PRIO**line
Bauform: Wandgehäuse Form VII

2/2