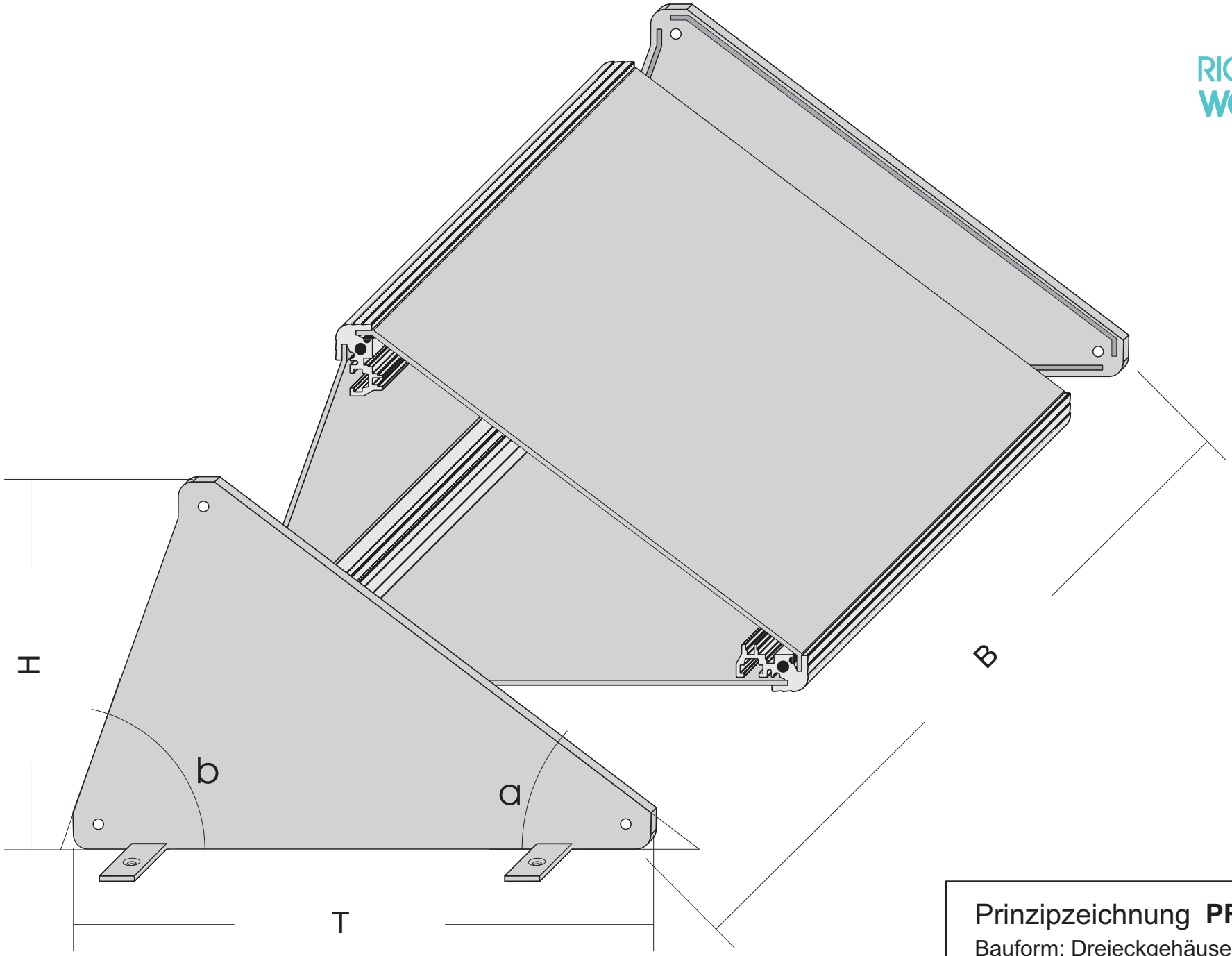

RICHARD WÖHR® GMBH

www.Prioline.de

Prinzipzeichnung **PRIO**line

Bauform: DreieckgehäuseForm II

1/2

Seitenwand links

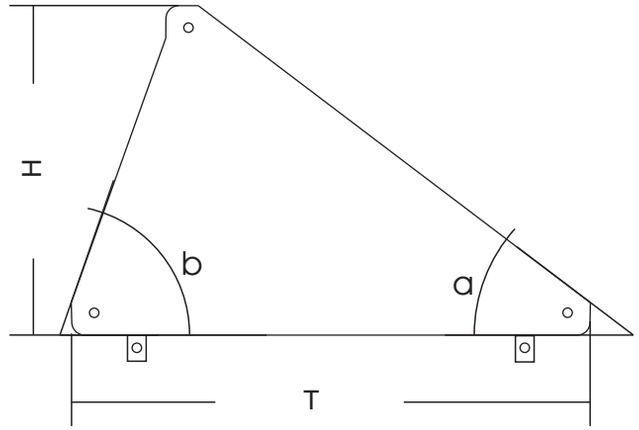

Seitenwand rechts

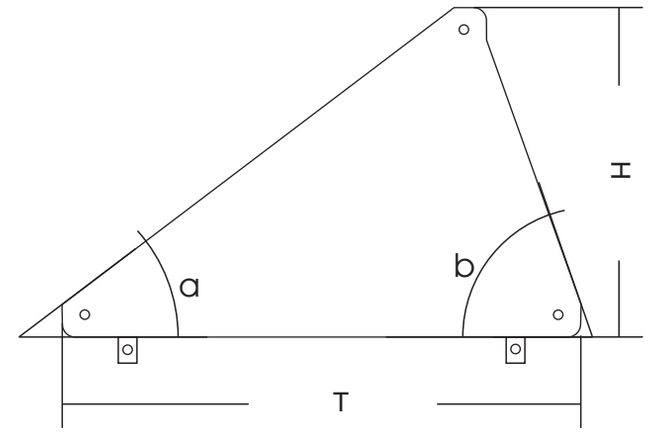

Frontplatte

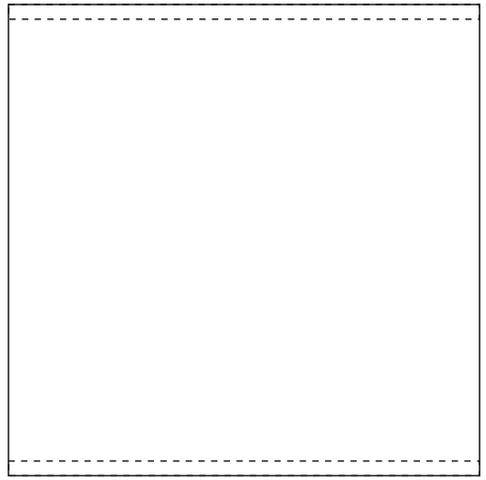

Bodenblech/Bodenplatte

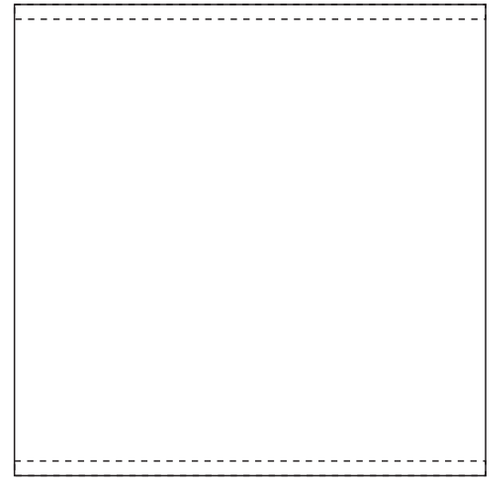

Rückplatte

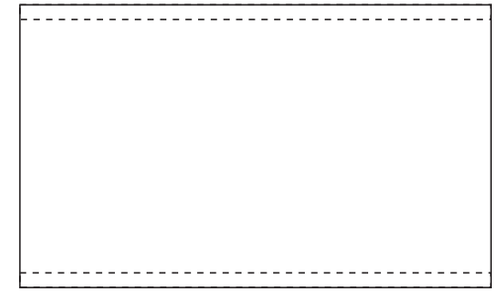

Bitte zeichnen Sie die gewünschte mechanische Bearbeitung ein und senden Sie uns dieses Blatt mit Ihrer Anfrage/Bestellung zu.
Bitte vergessen Sie nicht, die gewünschte Oberfläche anzugeben.

z.B. ☐ natur eloxiert (Schnittkanten blank)
☐ chromatiert, lackiert RAL7035 Lichtgrau Struktur
☐ _____

RICHARD WÖHR® GMBH

www.Prioline.de

Prinzipzeichnung **PRIO**line
Bauform: DreieckgehäuseForm II

2/2