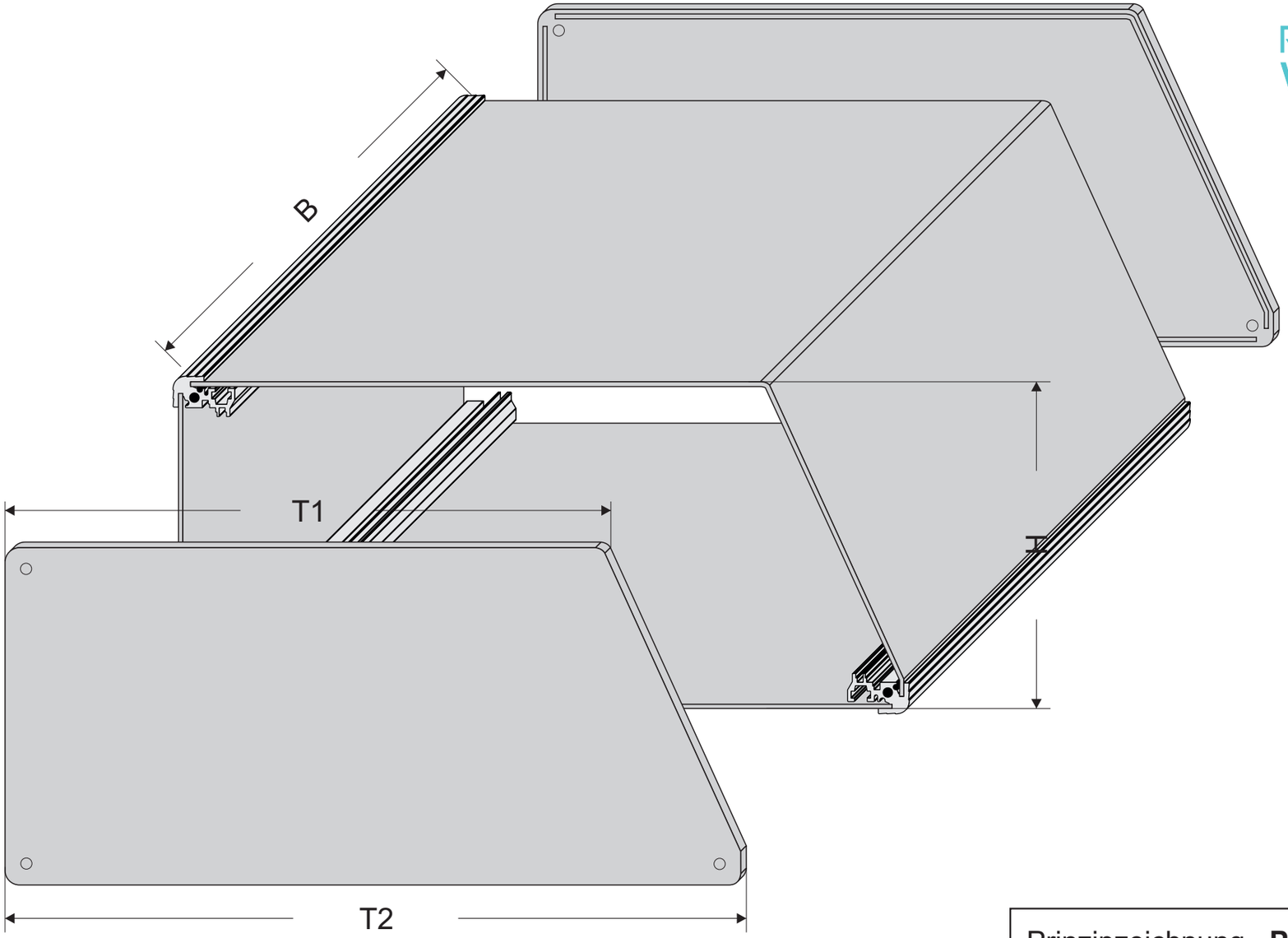

RICHARD WÖHR® GMBH

www.Prioline.de

Prinzipzeichnung **PRIO**line
Bauform: Tischgehäuse Form VII

1/2

Deckblech/Deckplatte

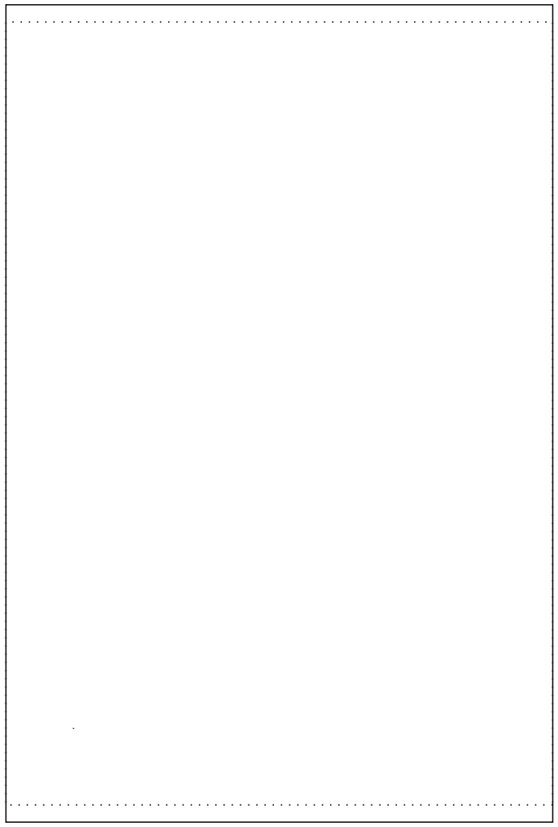

Seitenblech rechts

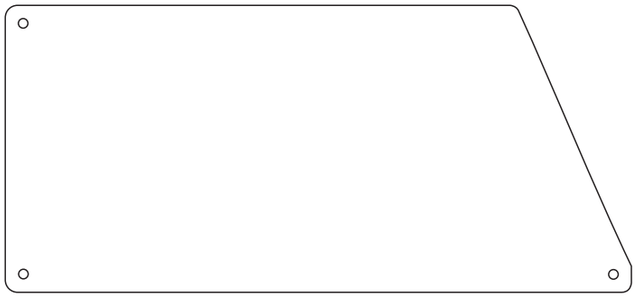

Bodenblech/Bodenplatte

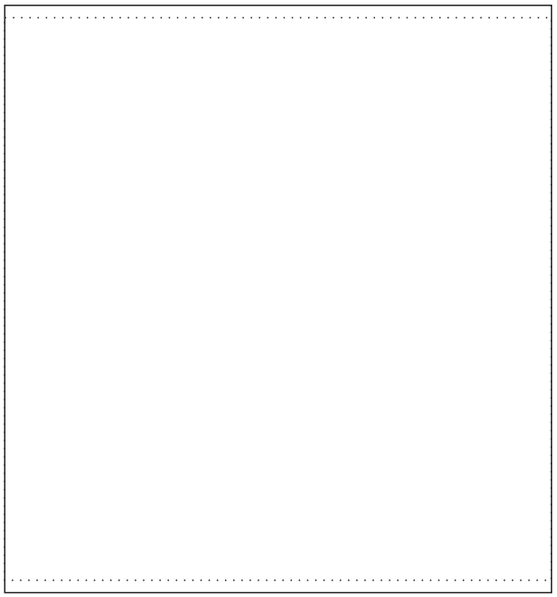

Seitenblech links

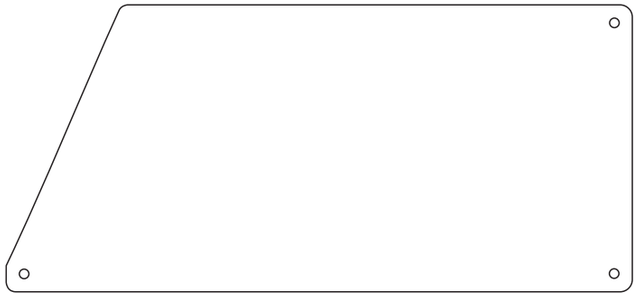

Rückplatte

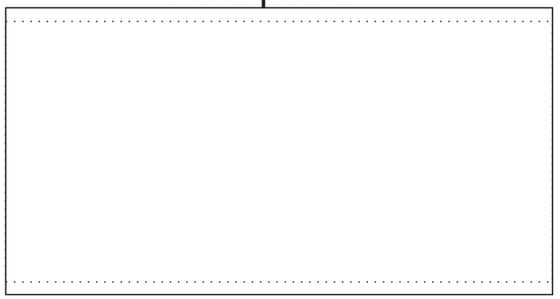

RICHARD WÖHR® GMBH

www.Prioline.de

Bitte zeichnen Sie die gewünschte mechanische Bearbeitung ein und senden Sie uns dieses Blatt mit Ihrer Anfrage/Bestellung zu.
Bitte vergessen Sie nicht, die gewünschte Oberfläche anzugeben.

z.B. ☐ natur eloxiert (Schnittkanten blank)
☐ chromatiert, lackiert RAL7035 Lichtgrau Struktur
☐ _____

Prinzipzeichnung **PRIO**line
Bauform: Tischgehäuse Form VII

2/2